Register your product and get support at
www.philips.com/welcome

HR2100
HR2101
HR2102
HR2103
HR2104
HR2108

EN	User manual	LV	Lietotāja rokasgrāmata
BG	Ръководство за потребителя	PL	Instrukcja obsługi
CS	Příručka pro uživatele	RO	Manual de utilizare
ET	Kasutusjuhend	RU	Руководство пользователя
HR	Korisnički priručnik	SK	Príručka užívateľa
HU	Felhasználói kézikönyv	SL	Uporabniški priročnik
KK	Қолданушының нұсқасы	SR	Korisnički priručnik
LT	Vartotojo vadovas	UK	Посібник користувача

PHILIPS

Specifications are subject to change without notice
© 2014 Koninklijke Philips Electronics N.V.
All rights reserved.

HR2100_2101_2102_2103_2104_2108_EEU_UM_V4.0 3140 035 28904

1

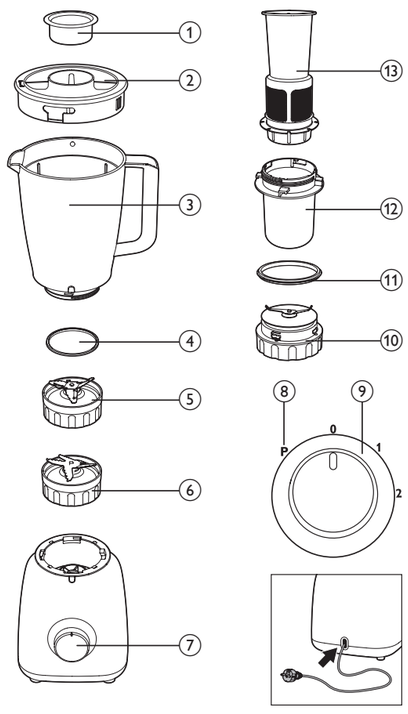

English

1. Measuring cup
2. Lid
3. Blender jar
4. Sealing ring for blender/mill blade unit
5. 4-star blade unit for blender and mill (specific model only)
6. 5-star blade unit for blender and mill (specific model only)
7. Control knob
8. Pulse setting
9. Speed settings
10. Mini chopper blade unit (HR2102/HR2104 only)
11. Sealing ring for mini chopper blade unit
12. Mill and mini chopper beaker (HR2102/HR2103/HR2104/HR2108 only)
13. Filter (HR2101/HR2013/HR2104 only)

Български

1. Мерителна чаша
2. Капак
3. Купа за пасиране
4. Уплътнителен пръстен за режещия блок на пасатора/мелачката
5. Звездообразен нож с 4 остриета за пасатора и мелачката (само за определени модели)
6. Звездообразен нож с 5 остриета за пасатора и мелачката (само за определени модели)
7. Ключ за регулиране
8. Импулсна настройка
9. Настройки за скорост
10. Режещ блок на малката кълцаща приставка (само за HR2102, HR2104)
11. Уплътнителен пръстен за режещия блок на малката кълцаща приставка
12. Мерителна кана мелачката и малката кълцаща приставка (само за HR2102, HR2103, HR2104, HR2108)
13. Филтър (само за HR2101, HR2013, HR2104)

Čeština

1. Odměrka
2. Víko
3. Nádoba mixéru
4. Těsnicí kroužek pro nožovou jednotku mixéru/mlýnku
5. 4hvězdičková nožová jednotka pro mixér a mlýnek (pouze některé typy)
6. 5hvězdičková nožová jednotka pro mixér a mlýnek (pouze některé typy)
7. Ovládací knoflík
8. Nastavení pulzace
9. Nastavení rychlosti
10. Nožová jednotka minisekáčku (pouze modely HR2102/HR2104)
11. Těsnicí kroužek pro nožovou jednotku minisekáčku
12. Nádoba mlýnku a minisekáčku (pouze modely HR2102/HR2103/HR2104/HR2108)
13. Filtr (pouze modely HR2101/HR2013/HR2104)

Eesti

1. Mõõdunõu
2. Kaas
3. Kannmikseri kann
4. Kannmikseri/peenestaja lõiketerade mooduli rõngastihend
5. Nelja tärniga lõiketera kannmikseri/peenestaja jaoks (ainult teatud mudelitel)
6. Viie tärniga lõiketera kannmikseri/peenestaja jaoks (ainult teatud mudelitel)
7. Juhtnupp
8. Impulssrežiimi seade
9. Kiiruse seaded
10. Minihakkija lõiketerade moodul (ainult mudelid HR2102/HR2104)
11. Minihakkija lõiketerade mooduli rõngastihend
12. Peenestaja ja minilõikur (ainult mudelid HR2102/HR2103/HR2104/HR2108)
13. Filter (ainult mudelid HR2101/HR2013/HR2104)

Hrvatski

1. Mjerna šalica
2. Poklopac
3. Vrč miješalice
4. Brtveni prsten za jedinicu s rezačima miješalice/mlina
5. Jedinica s rezačima zvjezdastog oblika s 4 kraka (samo određeni model)
6. Jedinica s rezačima zvjezdastog oblika s 5 krakova (samo određeni model)
7. Regulator
8. Postavka pulsiranja
9. Postavke brzine
10. Jedinica s rezačima male sjeckalice (samo HR2102/HR2104)
11. Brtveni prsten za jedinicu s rezačima male sjeckalice
12. Posuda mlina i male sjeckalice (samo HR2102/HR2103/HR2104/HR2108)
13. Filter (samo HR2101/HR2013/HR2104)

Magyar

1. Mérőpohár
2. Fedél
3. Turmixkehely
4. Turmix/daráló késéhez való tömítőgyűrű
5. Négycsillagos kés turmixhoz és darálóhoz (csak speciális típusoknál)
6. Ötcsillagos kés turmixhoz és darálóhoz (csak speciális típusoknál)
7. Kezelőgomb
8. Pulzus beállítás
9. Sebesség beállítások
10. Mini aprító kése (csak a HR2102/HR2104 típusnál)
11. Mini aprító késéhez való tömítőgyűrű
12. Daráló és mini aprító kelyhe (csak HR2102/HR2103/HR2104/HR2108 típusnál)
13. Szűrő (csak a HR2101/HR2013/HR2104 típusnál)

Қазақша

1. Өлшеуіш шыны аяқ
2. Қақпақ
3. Блендер банкісі
4. Блендерге арналған нығыздағыш сақина/диірменнің пышақ бөлігі
5. Блендер мен диірменге арналған 4 жұлдызды пышақ бөлігі (тек белгілі бір үлгілерде)
6. Блендер мен диірменге арналған 5 жұлдызды пышақ бөлігі (тек белгілі бір үлгілерде)
7. Басқару тұтқасы
8. Пульс бағдарламасы
9. Жылдамдық бағдарламасы
10. Шағын турағыштың пышақ бөлігі (тек HR2102/HR2104 үлгісінде)
11. Шағын турағыштың пышақ бөлігіне арналған нығыздағыш сақина
12. Диірмен және шағын турағыш ыдысы (тек HR2102/HR2103/HR2104/HR2108 үлгісінде)
13. Сүзгі (тек HR2101/HR2013/HR2104 үлгісінде)

Lietuviškai

1. Matavimo puodelis
2. Dangtis
3. Maišytuvo įsotis
4. Smulkintuvo / smulkintuvo ašmenų sandarinimo žiedas
5. 4 ašmenų pjaustymo įtaisas, skirtas maišytuvui ir smulkintuvui (tik tam tikruose modeliuose)
6. 5 ašmenų pjaustymo įtaisas, skirtas maišytuvui ir smulkintuvui (tik tam tikruose modeliuose)
7. Valdymo rankenėlė
8. Pulsinio režimo nustatymas
9. Greičio nustatymai
10. Minikapoklio ašmenys (tik HR2102 / HR2104)
11. Minikapoklio ašmenų sandarinimo žiedas
12. Smulkintuvo ir minikapoklio menzūrėlė (tik HR2102 / HR2103 / HR2104 / HR2108)
13. Filtras (tik HR2101 / HR2013 / HR2104)

Latviešu

1. Mērglāze
2. Vāks
3. Blendera krūka
4. Blendera/dzirnaviņu asmeņu bloka blīvgredzens
5. Četrzobu asmens bloks blenderim un dzirnaviņām (tikai noteiktam modelim)
6. Pieczobu asmens bloks blenderim un dzirnaviņām (tikai noteiktam modelim)
7. Vadības slēdzis
8. Pulsācijas režīma uzstādījumi
9. Ātruma uzstādījumi
10. Mini smalcinātāja asmeņu bloks (tikai HR2102/HR2104)
11. Mini smalcinātāja asmeņu bloka blīvgredzens
12. Dzirnaviņu un mini smalcinātāja kauss (tikai HR2102/HR2103/HR2104/HR2108)
13. Filtrs (tikai modeļiem HR2101/HR2013/HR2104)

Polski

1. Kubek z miarką
2. Pokrywka
3. Dzbanek blendera
4. Uszczelka części tnącej blendera/młynka
5. Część tnąca z 4 ząbkami do blendera i młynka (tylko wybrany model)
6. Część tnąca z 5 ząbkami do blendera i młynka (tylko wybrany model)
7. Pokrętło regulacyjne
8. Ustawienie pulsacji
9. Ustawienia szybkości
10. Część tnąca minirozdrabniacza (tylko modele HR2102/HR2104)
11. Uszczelka część tnącej minirozdrabniacza
12. Naczynie młynka i minirozdrabniacza (tylko modele HR2102/HR2103/HR2104/HR2108)
13. Filtr (tylko modele HR2101/HR2013/HR2104)

Română

1. Pahar gradat
2. Capacul
3. Vasul blenderului
4. Inel de etanșare pentru blocul tăietor al blenderului/râșniței
5. Bloc tăietor de 4 stele pentru blender și râșniță (numai anumite modele)
6. Bloc tăietor de 5 stele pentru blender și râșniță (numai anumite modele)
7. Buton de comandă
8. Setare puls
9. Setări pentru viteză
10. Bloc tăietor al tocătorului fin (numai pentru HR2102/HR2104)
11. Inel de etanșare pentru blocul tăietor al tocătorului fin
12. Bol pentru râșniță și tocătorul fin (numai pentru HR2102/HR2103/HR2104/HR2108)
13. Filtru (numai pentru HR2101/HR2013/HR2104)

Русский

1. Мерный стакан
2. Крышка
3. Кувшин блендера
4. Уплотнительное кольцо для ножевого блока блендера/мельницы
5. Ножевой блок с 4 лезвиями в виде звезды для блендера и мельницы (только для некоторых моделей)
6. Ножевой блок с 5 лезвиями в виде звезды для блендера и мельницы (только для некоторых моделей)
7. Переключатель режимов
8. Импульсный режим
9. Режимы скорости
10. Ножевой блок мини-измельчителя (только для моделей HR2102/HR2104)
11. Уплотнительное кольцо для ножевого блока мини-измельчителя
12. Стакан мельницы и мини-измельчителя (только для моделей HR2102/HR2103/HR2104/HR2108)
13. Фильтр (только для моделей HR2101/HR2013/HR2104)

Slovensky

1. Odmerná nádoba
2. Veko
3. Nádoba mixéra
4. Tesniaci krúžok nástavca s čepeľami mixéra/nástavca s čepeľami na mletie
5. 4-hviezdičkový nástavec s čepeľami pre mixér a mlynček (len určité modely)
6. 5-hviezdičkový nástavec s čepeľami pre mixér a mlynček (len určité modely)
7. Ovládací regulátor
8. Nastavenie impulzu
9. Nastavenie rýchlosti
10. Mini nástavec s čepeľami na sekanie (len model HR2102/HR2104)
11. Tesniaci krúžok mini nástavca s čepeľami na sekanie
12. Nádoba mlynčeka a mini nástavca na sekanie (len model HR2102/HR2103/HR2104/HR2108)
13. Filter (len model HR2101/HR2013/HR2104)

Slovenščina

1. Merilna posodica
2. Pokrov
3. Posoda mešalnika
4. Tesnilni obroček za rezilno enoto mešalnika/mlinčka
5. 4-kraka rezilna enota za mešalnik in mlinček (samo pri določenih modelih)
6. 5-kraka rezilna enota za mešalnik in mlinček (samo pri določenih modelih)
7. Regulator
8. Pulzna nastavitev
9. Nastavitve hitrosti
10. Rezilna enota mini sekljalnika (samo HR2102/HR2104)
11. Tesnilni obroček za rezilno enoto mini sekljalnika
12. Posoda mlinčka in mini sekljalnika (samo HR2102/HR2103/HR2104/HR2108)
13. Filter (samo HR2101/HR2013/HR2104)

Srpski

1. Šolja za merenje
2. Poklopac
3. Bokal blendera
4. Zaptivni prsten za jedinicu sa sečivima blendera/mlina
5. Jedinica sa sečivima zvezdastog oblika sa 4 kraka (samo određeni model)
6. Jedinica sa sečivima zvezdastog oblika sa 5 krakova (samo određeni model)
7. Regulator
8. Opcija pulsiranja
9. Podešavanje brzine
10. Jedinica sa sečivima mini seckalice (samo HR2102/HR2104)
11. Zaptivni prsten za jedinicu sa sečivima mini seckalice
12. Posuda mlina i mini seckalice (samo HR2102/HR2103/HR2104/HR2108)
13. Filter (samo HR2101/HR2013/HR2104)

Українська

1. Мірна чашка
2. Кришка
3. Глек блендера
4. Ущільнююче кільце для ріжучого блока блендера/млинка
5. Ріжучий блок «4 зірки» для блендера і млинка (лише окремі моделі)
6. Ріжучий блок «5 зірок» для блендера і млинка (лише окремі моделі)
7. Регулятор
8. Імпульсний режим
9. Налаштування швидкості
10. Ріжучий блок міні-подрібнювача (лише HR2102/HR2104)
11. Ущільнююче кільце для ріжучого блока міні-подрібнювача
12. Чаша млинка і міні-подрібнювача (лише HR2102/HR2103/HR2104/HR2108)
13. Фільтр (лише HR2101/HR2013/HR2104)

2

English

Before first use

Thoroughly clean the parts that will come in contact with food before you use the appliance for the first time (see chapter "Cleaning").

Български

Преди първата употреба

Преди да използвате уреда за първи път, почистете старателно частите, които влизат в контакт с храна (вижте раздел „Почистване").

Čeština

Před prvním použitím

Než přístroj poprvé použijete, pečlivě umyjte všechny díly, které přicházejí do styku s potravinami (viz kapitola „Čištění").

Eesti

Enne esimest kasutamist

Enne seadme esmakasutust puhastage põhjalikult kõik toiduainetega kokkupuutuvad seadme osad (vt ptk „Puhastamine").

Hrvatski

Prije prvog korištenja

Prije prvog korištenja aparata temeljito očistite dijelove aparata koji dolaze u kontakt s hranom (pogledajte poglavlje "Čišćenje").

Magyar

Teendők az első használat előtt

Az első használat előtt alaposan tisztítsa meg azokat a részeket, amelyek közvetlenül érintkeznek ételtel (lásd a „Tisztítás" c. részt).

Қазақша

Алғаш қолданар алдында

Құрылғыны алғаш қолданар алдында, тамақпен байланысқа түсетін бөлшектерін жақсылап тазалаңыз («Тазалау» тарауын қараңыз).

Lietuviškai

Prieš naudojant pirmą kartą

Prieš naudodami prietaisą pirmą kartą, kruopščiai nuvalykite dalis, kurios liečiasi su maistu (žr. skyrių „Valymas").

Latviešu

Pirms pirmās lietošanas reizes

Pirms ierīces pirmās izmantošanas reizes pilnībā notīriet detaļas, kas nonāks saskarē ar produktiem (skatiet nodaļu "Tīrīšana").

Polski

Przed pierwszym użyciem

Przed pierwszym użyciem dokładnie umyj wszystkie części urządzenia, które będą się stykały z żywnością (patrz rozdział „Czyszczenie").

Română

Înainte de prima utilizare

Curățați bine componentele care vin în contact cu alimentele înainte de prima utilizare a aparatului (consultați capitolul „Curățarea").

Русский

Перед первым использованием

Перед первым использованием прибора тщательно вымойте все детали, которые будут контактировать с пищевыми продуктами (см. раздел «Очистка»).

Slovensky

Pred prvým použitím

Pred prvým použitím zariadenia dôkladne očistite všetky diely, ktoré prídu do styku s potravinami (pozrite si kapitolu „Čistenie").

Slovenščina

Pred prvo uporabo

Pred prvo uporabo temeljito očistite vse dele aparata, ki bodo prišli v stik s hrano (oglejte si poglavje »Čiščenje«).

Srpski

Pre prve upotrebe

Pre prve upotrebe aparata temeljito očistite delove koji će doći u dodir sa hranom (pogledajte poglavlje „Čišćenje").

Українська

Перед першим використанням

Перед першим використанням ретельно почистіть частини, які контактуватимуть з їжею (див. розділ «Чищення»).

3

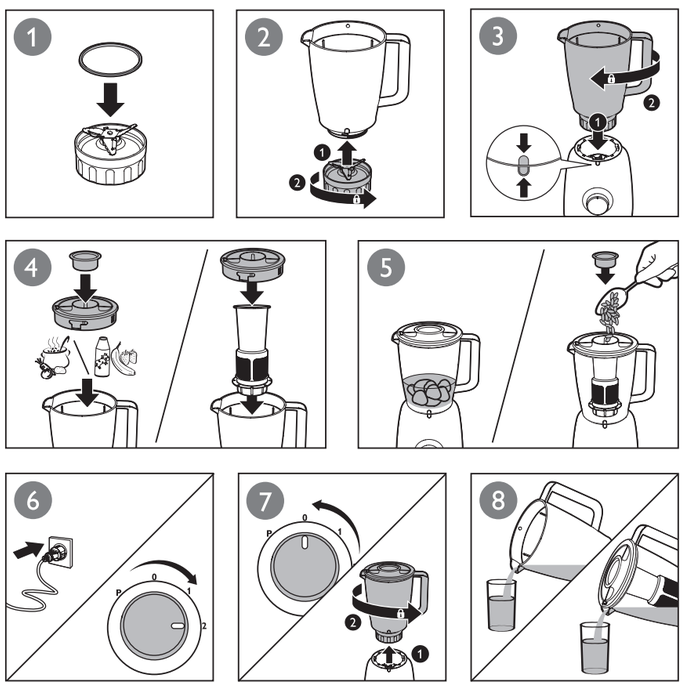

English

Using the blender

The blender is intended for:
- Blending fluids, e.g. dairy products, sauces, fruit juices, soups, mixed drinks, shakes.
- Mixing soft ingredients, e.g. pancake batter or mayonnaise.
- Pureeing cooked ingredients, e.g. for making baby food.

Tip: To process ingredients very briefly, turn the control knob to the pulse setting (**P**) several times. Never use the pulse setting longer than a few seconds at a time.

Using the filter (HR2101/HR2103/HR2104)

You can use the filter to obtain extra finely blended sauces, fresh fruit juices or cocktails. All pips and skins are caught in the filter.

Български

Работа с пасатора

Пасаторът е предназначен за:
- Разбъркване на течности, напр. млечни продукти, сосове, плодови сокове, супи, коктейли, шейкове.
- Разбъркване на меки продукти, като тесто за палачинки или майонеза.
- Приготвяне на пюре от сварени продукти, напр. за приготвяне на бебешки храни.

Съвет: За да обработите продуктите за съвсем кратко време, завъртете регулиращия ключ на импулсна настройка (**P**) няколко пъти. Не ползвайте импулсния режим в продължение на повече от няколко секунди наведнъж.

Използване на филтъра (HR2101, HR2103, HR2104)

Можете да използвате филтъра за приготвяне на фино разбити сосове, пресни плодови сокове или коктейли. Филтърът ще улови всички семки и люспи.

Čeština

Použití mixéru

Mixér je vhodný pro:
- Mixování tekutin, například mléčných produktů, omáček, ovocných šťáv, polévek, míchaných nápojů či koktejlů.
- Mixování měkkých přísad, například lívancového těsta nebo majonéz.
- Šlehání vařených přísad, například k výrobě dětské stravy.

Tip: Chcete-li přísady zpracovávat jen krátce, otočte knoflík ovládání několikrát do polohy pulzace (**P**). Nikdy nepoužívejte nastavení pulzace déle než několik sekund.

Použití filtru (HR2101/HR2103/HR2104)

Pokud má být výsledek mixování velmi jemný, například při přípravě omáček, čerstvých ovocných džusů nebo koktejlů, použijte filtr. Filtr zachytí všechny pecky a slupky.

Eesti

Kannmikseri kasutamine

Kannmikser on ette nähtud:
- vedelike, nt piimatoodete, kastmete, puuviljamahlade, suppide, jookide ning kokteilide segamiseks;
- pehmete koostisainete segamiseks, näiteks pannkoogitaina või majoneesi valmistamiseks.
- keedetud koostisainete püreestamiseks, näiteks beebi toidu valmistamiseks.

Nõuanne: koostisainete lühiajaliseks töötlemiseks keerake juhtnupp mõned korrad impulssrežiimile (**P**). ärge kunagi kasutage impulssrežiimi pikemalt kui mõni sekund.

Filtri kasutamine (mudelid HR2101/HR2103/HR2104)

Filtri abil saate valmistada eriti hästi püreestatud kastmeid, värskeid mahlu või kokteile. Filter kogub endasse kõik seemnekestad ja koored.

Hrvatski

Korištenje miješalice

Miješalica je namijenjena:
- Miješanju tekućina, primjerice mliječnih proizvoda, umaka, voćnih sokova, juha, miješanih pića, frapea.
- Miješanju mekih sastojaka, primjerice tijesta za palačinke ili majoneze.
- Miješanju kuhanih sastojaka, primjerice za dječju hranu.

Savjet: za kratku obradu sastojaka nekoliko puta okrenite regulator na postavku pulsiranja (**P**) Postavku pulsiranja nikada ne koristite duže od nekoliko sekundi odjednom.

Uporaba filtera (HR2101/HR2103/HR2104)

Za izuzetno fino miješanje umaka, svježih voćnih sokova ili koktela možete koristiti filter. Sve koštice i kožice ostaju u filteru.

Magyar

A turmixgép használata

A turmixgép felhasználási területei:
- Folyadékok, pl. tejtermékek, mártások, gyümölcslevek, levesek, italkeverékek, koktélok mixelésére.
- Puha alapanyagok, pl. palacsintatészta vagy majonéz keverésére.
- Főtt alapanyagok, pl. bébiételek pépesítésére.

Tipp: Ha az alapanyagokat nagyon rövid ideig kívánja turmixolni, fordítsa a kezelőgombot többször pulzus (**P**) fokozatba. A pulzusállásban ne használja a készüléket egyszerre pár másodpercnél tovább.

A szűrő használata (HR2101/HR2103/HR2104 típusok)

A szűrőt elsősorban finomra kevert mártások, friss gyümölcslevek vagy koktélok készítéséhez használhatja. Az összes mag és héj a szűrőben marad.

Қазақша

Блендерді қолдану

Блендер функциялары:
- сүт өнімдері, соустар, жеміс-жидек шырындары, сорпа, сусындар, коктейльдер, шейктер сияқты сұйықтықтарды шайқау;
- жұмсақ азық түрлерін (мысалы, құймаққа арналған сұйық қамыр немесе майонез) араластыру;
- пісірілген азықтан езбе (мысалы, балалардың тамағы үшін) жасау.

Кеңес: азық-түліктерді өте аз уақыт өңдеу үшін бақылау түймесін пульс параметріне (**P**) қарай бірнеше рет бұраңыз. Пульс бағдарламасын тоқтаусыз бірнеше секундтан көп қолдануға болмайды.

Сүзгіні пайдалану (HR2101/HR2103/HR2104)

Сүзгіні өте ұсақтап араластырылған тұздықтар, таза жеміс шырындарын немесе коктейльдер жасау үшін қолдануға болады. Барлық сүйектер мен қабықтар сүзгіде ұсталып қалады.

Lietuviškai

Maišytuvo naudojimas

Maišytuvas skirtas:
- Skysčiams, pvz., pieno produktams, padažams, vaisių sultims, sriuboms, gėrimų mišiniams ir kokteiliams, maišyti.
- Minkštiems produktams, pvz., blynų tešlai ar majonezui, maišyti.
- Virtiems produktams, pvz., kūdikių maistui, trinti.

Patarimas: norėdami apdoroti produktus labai trumpai, kelis kartus pasukite valdymo rankenėlę į pulsinį režimą (**P**). Pulsinio režimo nenaudokite ilgiau nei kelias sekundes be sustojimo.

Filtro naudojimas (HR2101 / HR2103 / HR2104)

Padažus, šviežias vaisių sultis ar kokteilius išmaišysite ypač gerai, jei naudosite filtrą. Jis sulaikys visas sėklas ir luobeles.

Latviešu

Blendera izmantošana

Blenderis ir paredzēts:
- Šķidrumu, piem., piena produktu, mērču, augļu sulu, zupu, kokteiļu, jauktu dzērienu jaukšanai.
- Viskozu sastāvdaļu, piemēram, pankūku mīklas vai majonēzes, jaukšanai.
- Termiski apstrādātu produktu, piemēram, bērnu biezeņu pagatavošanai.

Padoms: ja vēlaties apstrādāt produktus tikai nedaudz, pagrieziet vadības pogu vairākas reizes uz pulsa režīmu (**P**). Nekad neizmantojiet pulsa režīmu ilgāk par vairākām sekundēm vienā reizē.

Filtra lietošana (HR2101/HR2103/HR2104)

Izmantojot filtru, varat ļoti labi sakult mērces, svaigi spiestas augļu sulas vai kokteiļus. Visi kauliņi un mizas paliks filtrā.

Polski

Zasady używania blendera

Blender jest przeznaczony do:
- Mieszania płynów, np. produktów mlecznych, sosów, soków owocowych, zup, koktajli i drinków.
- Mieszania miękkich składników, np. składników na ciasto na naleśniki lub majonez.
- Ucierania gotowanych składników, np. do jedzenia dla niemowląt.

Wskazówka: Aby bardzo krótko miksować składniki, kilka razy obróć pokrętło regulacyjne na ustawienie pulsacji (**P**). Nigdy nie używaj ustawienia pulsacji dłużej niż przez kilka sekund.

Zasady używania filtra (HR2101/HR2103/HR2104)

Filtra można używać, aby uzyskać dobrze zmiksowane sosy, soki ze świeżych owoców i koktajle. Filtr wychwytuje pestki i skórki.

Română

Utilizarea blenderului

Blenderul este proiectat pentru:
- Amestecarea lichidelor, de exemplu lactate, sosuri, sucuri de fructe, supe, cocktailuri, shake-uri.
- Amestecarea ingredientelor moi, de exemplu aluat de prăjituri sau maioneză.
- Pasarea ingredientelor pentru gătit, de exemplu prepararea mâncării pentru copii mici.

Sugestie: Pentru a procesa ingredientele foarte scurt, rotiți butonul de comandă la setarea impuls (**P**) de câteva ori. Nu utilizați niciodată setarea impuls mai mult de câteva secunde.

Utilizarea filtrului (HR2101/HR2103/HR2104)

Puteți utiliza filtrul pentru a obține sosuri foarte fine, sucuri de fructe proaspete sau cocktailuri. Toți sâmburii și pielițele sunt oprite în filtru.

Русский

Использование блендера

Блендер предназначен для:
- Перемешивания жидкостей, таких как молочные продукты, соусы, фруктовые соки, супы, напитки, коктейли.
- Перемешивания мягких продуктов, таких как жидкое тесто или майонез.
- Приготовления пюре из отварных продуктов, например, приготовления детского питания.

Совет. Для быстрой обработки ингредиентов выберите импульсный режим (**P**) с помощью переключателя режимов. Не включайте этот режим более чем на несколько секунд.

Использование фильтров (HR2101/HR2103/HR2104)

Фильтр можно использовать для приготовления соусов однородной консистенции, свежих фруктовых соков или коктейлей. Все зерна и кусочки кожуры останутся в фильтре.

3

Slovensky

Použitie mixéra

Mixér je určený na:
- Mixovanie tekutín, napr. mliečnych výrobkov, omáčok, ovocných džúsov, polievok, miešaných nápojov a shakeov.
- Mixovanie jemných surovín, napr. palacinkové cesto alebo majonéza.
- Prípravu pyré z varených prísad, napr. na prípravu detskej stravy.

Tip: Ak chcete veľmi rýchlo spracovať prísady, viackrát otočte ovládací regulátor na nastavenie impulzu (**P**). Nastavenie impulz smiete naraz použiť len na pár sekúnd.

Používanie filtra (HR2101/HR2103/HR2104)

Filter môžete používať na prípravu veľmi jemných omáčok, štiav z čerstvého ovocia alebo kokteilov. Filter zachytí všetky jadierka a šupky.

Slovenščina

Uporaba mešalnika

Mešalnik je namenjen za:
- Mešanje tekočin, npr. mlečnih izdelkov, omak, sadnih sokov, mešanih in osvežilnih napitkov.
- Mešanje mehkih sestavin, npr. osnove za palačinke ali majoneze.
- Pasiranje kuhanih sestavin, npr. za otroško hrano.

Namig: če želite sestavine obdelati zelo hitro, regulator enkrat ali večkrat obrnite na pulzno nastavitev (**P**). Pulzne nastavitve ne uporabljajte dlje kot nekaj sekund.

Uporaba filtra (HR2101/HR2103/HR2104)

S filtrom lahko pripravite še posebej fino zmešane omake, sveže sadne sokove ali koktajle. Vse koščice in lupine bodo ostale v filtru.

Srpski

Upotreba blendera

Blender je namenjen za:
- Pravljenje tečnih namirnica, kao što su mlečni proizvodi, voćni sokovi, supe, kokteli, šejkovi.
- Mućenje mekih sastojaka, kao što su testo za palačinke ili majonez.
- Pravljenje pirea od kuvanih sastojaka, na primer priprema hrane za bebe.

Savet: ako želite veoma kratkotrajnu obradu sastojaka, nekoliko puta okrenite regulator na opciju pulsiranja (**P**). Opciju pulsiranja koristite maksimalno par sekunda.

Upotreba filtera (HR2101/HR2103/HR2104)

Filter možete da koristite radi dobijanja ekstra fino umućenih sosova, svežih voćnih sokova ili koktela. Sve koštice i kožice ostaće na filteru.

Українська

Використання блендера

Блендер використовується для:
- Змішування рідин, наприклад молочних продуктів, соусів, фруктових соків, супів, змішаних напоїв, коктейлів.
- Змішування м'яких продуктів, наприклад, рідкого тіста для млинців або майонезу.
- Змішування продуктів до однорідного стану, наприклад, для приготування дитячого харчування.

Підказка. Для швидкого змішування продуктів кілька разів поверніть регулятор у положення імпульсного режиму (**P**). Ніколи не використовуйте імпульсний режим довше, ніж протягом кількох секунд за один раз.

Використання фільтра (HR2101/HR2103/HR2104)

Фільтр можна використовувати для приготування ретельно вимішаних соусів, свіжих фруктових соків або коктейлів. Усі зернята та шкірки залишаться у фільтрі.

6

	Kg (MAX)	
	1250ml	2
	1250ml	2
	1250ml	2
	625ml	2
	1250ml	2
	1250ml	2
	675ml	2
	6 x	P
	50g	2
	50 – 100g	2
	50 – 100g	2
	50 – 100g	2
	50 – 100g	2
Sesame ①	50 – 100g	2
	50 – 100g	2
	50 – 100g	2
	50g	1 (on and off)
	50g	1 (on and off)
	50g	1 (on and off)
	90g	1 (on and off)
	180g + 500ml	2
Sesame ①	120g + 500ml	2

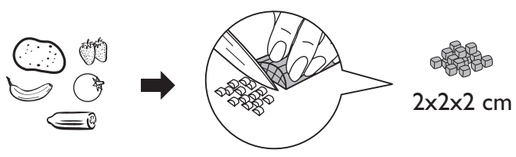

Sesame ①	EN	Sesame
	BG	Сусам
	CS	Sezam
	ET	Seesam
	HR	Sezam
	HU	Szezám
	KK	Күнжіт
	LT	Sezamų sėklos
	LV	Sezams
	PL	Sezam
	RO	Susan
	RU	Кунжут
	SK	Sezam
	SL	Sezam
	SR	Susan
	UK	кунжут

4

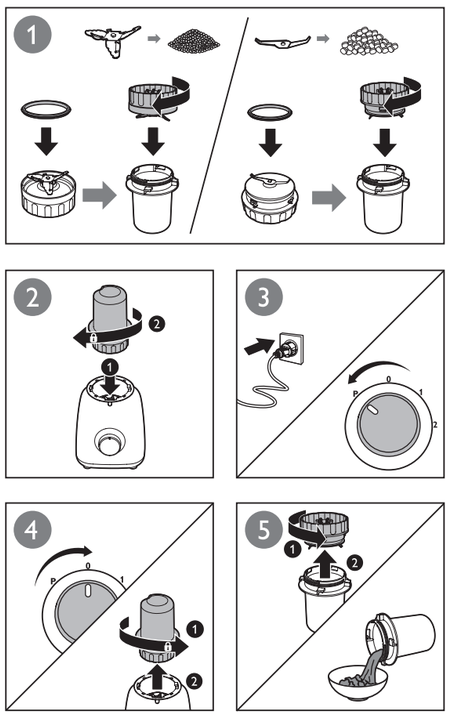

English

Using the chopper and mill (HR2102/HR2103/HR2104/HR2108)

The chopper is intended for chopping ingredients like onion, garlic, herbs, meat, etc.

The mill is intended for grinding dry ingredients such as peppercorns, sesame seeds, rice, wheat, coconut flesh, nuts (shelled), coffee beans, dried soy beans, dried peas, cheese, breadcrumbs, etc.

Български

Използване на кълцащата приставка и мелачката (HR2102, HR2103, HR2104, HR2108)

Кълцащата приставка е предназначена за накълцване на продукти като лук, чесън, пресни подправки, месо и др.

Мелачката е предназначена за смилане на сухи продукти, като черен пипер, сусамово семе, ориз, жито, кокосови ядки, ядки (без черупки), кафе на зърна, сушени соеви зърна, сушен грах, сирене, галета и т. н.

Čeština

Použití sekáčku a mlýnku (HR2102/HR2103/HR2104/HR2108)

Sekáček slouží k nasekání např. cibule, česneku, bylinek, masa atd.

Mlýnek slouží k mletí a drcení přísad, jako jsou zmka pepře, sezamová semena, rýže, pšenice, kokosová dužina, ořechy (loupané), kávová zmka, sušené sójové boby, sušený hrách, sýry, střídy chleba atd.

Eesti

Hakkija ja peenestaja kasutamine (mudelid HR2102/HR2103/HR2104/HR2108)

Hakkija on mõeldud selliste ainete nagu sibul, küüslauk, maitseroheline, liha jne hakkimiseks.

Peenestaja on mõeldud selliste koostisainete nagu piprakaunade, seesamiseemnete, nisi, nisu, kookospähklite viljaliha, pähklite (kooreta), kohviubade, kuivatatud sojaubade, kuivatatud herneste, juustu, riivsaia jne jahvatamiseks.

Hrvatski

Uporaba sjeckalice i mlinca (HR2102/HR2103/HR2104/HR2108)

Sjeckalica je namijenjena sjeckanju sastojaka kao što su luk, češnjak, začinsko bilje, meso itd.

Mlinac je namijenjen mljevenju suhih sastojaka poput papra u zmu, sjemenki sezama, nže, pšenice, kokosa, orašastih plodova (očišćenih), kave u zmu, suhih zma soje, suhog graška, sira, krušnih mrvica itd.

Magyar

Az aprító és a daráló használata (HR2102/HR2103/HR2104/HR2108 típusok)

Az aprítóval olyan alapanyagokat apríthat, mint hagyma, fokhagyma, fűszerek, hús stb.

A daráló olyan száraz alapanyagok őrlésére használható, mint szemes bors, szezámmag, rizs, búza, kókuszdió húsa, dió (héj nélkül), kávébab, szárított szójabab, szárított borsó, sajt, kenyérmorzsa stb.

Қазақша

Турағыш пен диірменді пайдалану (HR2102/HR2103/HR2104/HR2108)

Турағыш пияз, сарымсақ, шөптер, ет, т.б. сияқты азық-түліктерді турауға арналған.

Диірмен бұрыш дәнектері, күнжіт дәнектері, күріш, бидай, кокос жұмсағы, жаңғақ (қабығы аршылған), кофе бұршақтары, кепкен соя бұршақтары, кептірілген бұршақ, ірімшік, нан қиқымдары және т.б тәріздес азық-түліктерді ұсақтауға арналған.

Lietuviškai

Kapoklio ir smulkintuvo naudojimas (HR2102 / HR2103 / HR2104 / HR2108)

Kapoklis skirtas tokiems produktams kaip svogūnai, česnakai, žolelės, mėsa ir t. t. kapoti.

Smulkintuvas skirtas sausiems produktams, pvz., pipirų grūdeliams, sezamų sėkloms, ryžiams, kviečiams, kokosų drožlėms, riešutams (išlukštentiems), kavos, sojų pupelėms, džiovintoms pupoms, sūriui, duonos trupiniams ir t. t. smulkinti.

Latviešu

Smalcinātāja un dzirnaviņu lietošana (HR2102/HR2103/HR2104/HR2108)

Smalcinātājs ir paredzēts tādu sastāvdaļu kā sīpolu, ķiploku, garšaugu, gaļas u.tml. apstrādei.

Dzirnaviņas var izmantot sausu sastāvdaļu, piemēram, piparu graudiņu, sezama sēklu, rīsu, kviešu, kokosriekstu mīkstuma, riekstu (izlobītu), kafijas pupiņu, sojas pupiņu, kaltētu ziņņu, siera, maizes sausiņu utt. sasmalcināšanai.

Polski

Zasady używania rozdrabniacza i młynka (HR2102/HR2103/HR2104/HR2108)

Rozdrabniacz służy do siekania takich składników, jak cebula, czosnek, zioła, mięso itp.

Młynek służy do mielenia suchych produktów, takich jak pieprz, ziarna sezamu, ryż, pszenica, miąższ kokosa, orzechy (łuskane), ziarna kawy, suszone ziarna soi, suszony groszek, ser, bułka tarta itp.

Română

Utilizarea tocătorului şi a râşniţei (HR2102/HR2103/HR2104/HR2108)

Tocătorul este destinat tocării ingredientelor precum ceapă, usturoi, plante aromatice, carne etc.

Râşniţa poate fi utilizată pentru măcinarea ingredientelor precum boabe de piper, seminţe de susan, orez, grâu, miez de nucă de cocos, nuci (decojite), boabe de cafea, boabe de soia uscate, fasole uscată, brânză, miez de pâine etc.

Русский

Использование измельчителя и мельницы (HR2102/HR2103/HR2104/HR2108)

Измельчитель предназначен для обработки таких ингредиентов, как лук, чеснок, травы, мясо и т.д.

Мельница предназначена для измельчения сухих продуктов, таких как перец горошком, семена кунжута, рис, пшеница, орехи (лущеные), зерна кофе, сушеные соевые бобы, сушеный горох, сыр, хлебные сухари и т.д.

Slovensky

Používanie nástavca na sekanie a mlynčeka (HR2102/HR2103/HR2104/HR2108)

Nástavec na sekanie je určený na sekanie prísad, napr. cibule, cesnaku, byliniek, mäsa atď.

Mlynček je určený na rozdrvenie takých prísad, ako sú zmká čierneho korenia, sezamové semiačka, ryža, pšenica, kokos, oriešky (bez škrupiny), zmková káva, sušené sójové bôby, sušený hrach, syr, strúhanka atď.

Slovenščina

Uporaba sekljalnika in mlinčka (HR2102/HR2103/HR2104/HR2108)

Sekljalnik je namenjen sekljanju sestavin, kot so čebula, česen, zelišča, meso itd.

Mlinček se lahko uporablja za drobljenje suhih sestavin, kot so poprova zma, sezamova semena, riž, pšenica, kokosovo meso, orehi (oluščeni), kavna zma, sojina zma, grah, sir, krušne drobtine, itd.

Srpski

Korišćenje seckalice i mlina (HR2102/HR2103/HR2104/HR2108)

Seckalica je namenjena seckanju sastojaka kao što su crni luk, beli luk, začini, meso itd.

Mlin je namenjen za mlevenje suvih sastojaka kao što su biber u zmu, susam, pirinač, pšenica, meso kokosa, orasi (očišćeni), kafa u zmu, zmevlja sušene soje, sušeni grašak, sir, prezle itd.

Українська

Використання подрібнювача і млинка (HR2102/HR2103/HR2104/HR2108)

Подрібнювач призначено для подрібнення таких продуктів, як цибуля, часник, трави, м'ясо тощо.

Млинок призначено для подрібнення таких сухих продуктів, як перець, насіння сезаму, рис, пшениця, свіжий кокос, горіхи (без шкаралупи), кавові зерна, сухі соєві боби, сушений горох, сир, сухарі тощо.

English

Baby food recipe			
Ingredients	Quantity	Speed	Time
Cooked potatoes	150 g	2	30 sec
Cooked chicken	150 g		
Cooked french beans	150 g		
Milk	225 ml		

Note: Always let the appliance cool down to room temperature after each batch you process.

Български

Рецепта за бебешка храна			
Продукти	Количество	Скорост	Час
Варени картофи	150 г	2	30 сек.
Варено пилешко	150 г		
Варен френски зелен боб	150 г		
Мляко	225 мл		

Забележка: Винаги изчаквайте уреда да изстине до стайна температура, преди да обработите поредната порция.

Čeština

Recept na přípravu kojenecké stravy			
Přísady	Množství	Rychlost	Time (Čas)
Vařené brambory	150 g	2	30 s
Vařené kuře	150 g		
Vařené fazole	150 g		
Mléko	225 ml		

Po zpracování každé dávky nechte přístroj vychladnout na pokojovou teplotu.

Eesti

Beebitoidu retsept			
Koostisained	Kogus	Kiirus	Aeg
Keedukartuleid	150 g	2	30 s
Keedetud kana	150 g		
Keedetud aedube	150 g		
Piima	225 ml		

Märkus: pärast iga portsjoni töötlemist jahutage seade alati toatemperatuurini.

Hrvatski

Recept za hranu za bebu			
Sastojci	Količina	Brzina	Vrijeme
Kuhani krumpir	150 g	2	30 s
Kuhana piletina	150 g		
Kuhane mahune	150 g		
Mlijeko	225 ml		

Napomena: nakon obrade svakog dijela sastojaka aparat ostavite da se ohladi do sobne temperature.

Magyar

Bébiétel recept			
Hozzávalók	Mennyiség	Fokozat	Idő
Főtt burgonya	150 g	2.	30 mp
Főtt csirkehús	150 g		
Főtt zöldbab	150 g		
Tej	225 ml		

Megjegyzés: Az egyes adagok feldolgozása között várjon, míg a készülék szobahőmérsékletre lehűl.

Блендер
Блендер
HR2100/00, HR2100/50, HR2100/40
HR2102/00 HR2103/00 HR2105/00
220-240V~ 50/60Hz 400W

Импортер на территорию России и Таможенного Союза: ООО "Филипс", Российская Федерация, 123022 г. Москва, ул. Сергея Макеева, д.13, тел. +7 495 961 1111
Изготовитель:
"Филипс Консьюмер Лайфстайл Б.В.", Туссендиепен 4, 9206 АД, Драхтен, Нидерланды
Для бытовых нужд

Ресей және Кеденді Одақ территориясына импорттаушы: "Филипс" ЖШК, Ресей Федерациясы, 123022 Маскеу қаласы, Сергей Макеев көшесі, 13-үй, тел. +7 495 961 1111
Өндіруші:
"Филипс Консьюмер Лайфстайл Б.В.", Туссендиепен 4, 9206 АД, Драхтен, Нидерланды
Тұрмыстық қажеттіліктерге арналған

Қазақша

Нәресте тағамының рецепті			
Азық түрлері	Мөлшер	Жылдамдық	Уақыт
Пісірілген картоп	150 гр	2	30 секунд
Пісірілген балапан еті	150 гр		
Пісірілген түйебұршақ	150 гр		
Сүт	225 мл		

Ескертпе: әр айналымды өндірер алдында құралды бөлме температурасына дейін суытып алып отырыңыз.

Lietuviškai

Kūdikių maisto receptas			
Produktai	Kiekis	Greitis	Laikas
Virtos bulvės	150 g	2	30 sek.
Virta vištiena	150 g		
Virtos pupelės	150 g		
Pieno	225 ml		

Pastaba: apdoroję kiekvieną porciją visada leiskite prietaisui atvėsti iki kambario temperatūros.

Latviešu

Zīdaiņu pārtikas recepte			
Sastāvdaļas:	Daudzums	Ātrums	Apstrādes ilgums
Cepti kartupeļi	150 g	2	30 sek.
Cepta vista	150 g		
Vārītas kāršu pupiņas	150 g		
piens	225 ml		

Piezīme: vienmēr atdzesējiet ierīci līdz istabas temperatūrai pēc katras produktu porcijas apstrādes.

Polski

Przepis na potrawę dla dzieci			
Składniki	Liczba	Szybkość	Time (Czas)
Gotowane ziemniaki	150 g	2	30 s
Gotowany kurczak	150 g		
Gotowana fasolka szparagowa	150 g		
Mleko	225 ml		

Uwaga! Przed ponownym użyciem urządzenia odczekaj, aż ostygnie ono do temperatury pokojowej.

Română

Reţetă mâncare pentru copii			
Ingrediente	Cantitate	Viteză	Ora
Cartofi copţi	150 G	2	30 sec
Pui fiert	150 G		
Fasole verde fiartă	150 G		
Lapte	225 ml		

Notă: Lăsaţi întotdeauna aparatul să se răcească la temperatura camerei după fiecare şarjă procesată.

Русский

Рецепт детского питания			
Ингредиенты	Количество	Скорость	Время
Вареный картофель	150 г	2	30 сек.
Вареная курица	150 г		
Вареная фасоль	150 г		
Молоко	225 мл		

Примечание. Всегда давайте прибору остыть до комнатной температуры перед обработкой следующей порции продуктов.

Slovensky

Recept na detskú výživu			
Suroviny	Množstvo	Rýchlosť	Čas
Varené zemiaky	150 g	2	30 s
Varené kurča	150 g		
Varené fazuľové struky	150 g		
Mlieko	225 ml		

Poznámka: Po spracovaní každej dávky nechajte zariadenie vždy vychladnúť na izbovú teplotu.

5

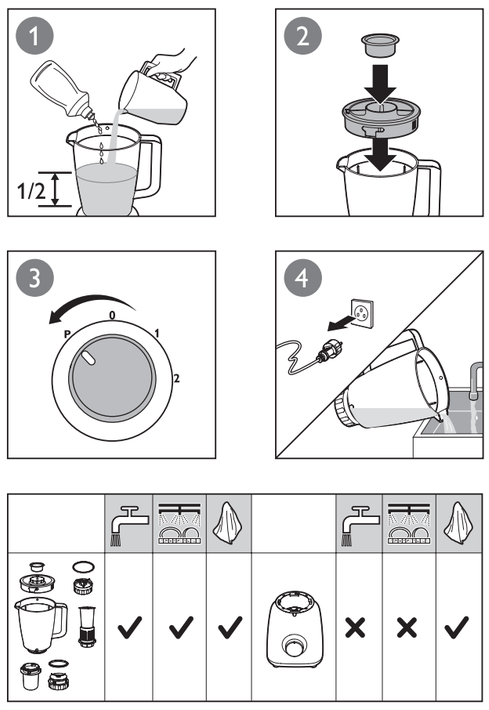

English

Easy clean: follow the steps: ① ② ③ ④.

Note: make sure to turn the control knob to the pulse setting (**P**) a few times.

Български

Лесно почистване: следвайте стъпки ①, ②, ③, ④.

Забележка: Завъртете регулиращия ключ на импулсната настройка (**P**) няколко пъти.

Čeština

Snadné čištění: Postupujte podle kroků: ① ② ③ ④.

Poznámka: Nezapomeňte několikrát otočit knoflík ovládání do polohy pulzace (**P**).

Eesti

Lihtne puhastamine: järgige samme ①, ②, ③, ④.

Märkus: hoolitsege selle eest, et keerate juhtnupu (**P**) paaril korral impulssrežiimile.

Hrvatski

Jednostavno čišćenje: slijedite korake: ① ② ③ ④.

Napomena: svakako regulator okrenite na postavku pulsiranja (**P**) nekoliko puta.

Magyar

Könnyen tisztítható: kövesse az ①, ②, ③, ④. lépéseket.

Megjegyzés: Fordítsa a kezelőgombot többször pulzus (**P**) fokozatba.

Қазақша

Оңай тазалау: мына қадамдарды орындаңыз: ① ② ③ ④.

Ескертпе: басқару тұтқасын міндетті түрде пульс параметріне (**P**) қарай бірнеше рет бұраңыз.

Lietuviškai

Valyti paprasta: vadovaukitės ①, ②, ③, ④ nurodymais.

Pastaba: nepamirškite kelis kartus pasukti valdymo rankenėlės į pulsinį režimą (**P**).

Latviešu

Vienkārša tīrīšana: izpildiet darbības: ① ② ③ ④.

Piezīme: dažas reizes pagrieziet vadības pogu pulsācijas režīmā (**P**).

Polski

Łatwe czyszczenie: wykonaj czynności ① ② ③ ④.

Uwaga! Kilka razy obróć pokrętło regulacyjne na ustawienie pulsacji (**P**).

Română

Curăţare uşoară: urmaţi paşi: ① ② ③ ④.

Notă: Asiguraţi-vă că rotiţi butonul de comandă la setarea impuls (**P**) de câteva ori.

Русский

Простая очистка: выполните шаги ①, ②, ③, ④.

Примечание. Не забудьте несколько раз включить импульсный режим (**P**) с помощью переключателя.

Slovensky

Jednoduché čistenie: postupujte podľa krokov: ① ② ③ ④.

Poznámka: Nezabudnite niekoľkokrát otočiť ovládacím regulátorom na nastavenie impulzu (**P**).

Slovenščina

Enostavno čiščenje: sledite korakom: ① ② ③ ④.

Opomba: regulator nekajkrat obrnite na pulzno nastavitev (**P**).

Srpski

Lako čišćenje: sledite korake: ① ② ③ ④.

Napomena: okrenite regulator na opciju pulsiranja (**P**) nekoliko puta.

Українська

Легке чищення: виконайте кроки ① ② ③ ④.

Примітка. Кілька разів поверніть регулятор у положення імпульсного режиму (**P**).

Slovenščina

Recept za otroško hrano			
Sestavine	Količina	Hitrost	Čas
Kuhan krompir	150 g	2	30 s
Kuhan piščanec	150 g		
Kuhan stročji fižol	150 g		
Mleko	225 ml		

Opomba: po posamezni obdelavi počakajte, da se aparat ohladi na sobno temperaturo.

Srpski

Recept za hranu za bebu			
Sastojci	Količina	Brzina	Vreme
Kuvani krompir	150 g	2	30 s
Kuvana piletina	150 g		
Kuvane mahune	150 g		
Mleko	225 ml		

Napomena: uvek ostavite aparat da se ohladi na sobnu temperaturu nakon svake količine koju obradite.

Українська

Приготування дитячої їжі			
Продукти	Кількість	Швидкість	Час
варена картопля	150 г	2	30 сек.
варене куряче м'ясо	150 г		
варена квасоля	150 г		
молоко	225 мл		

Примітка. Залишайте пристрій охолонути до кімнатної температури після кожної обробленої порції.